improving people's lives

SOPUR
EASY LIFE R

SUNRISE MEDICAL

Übersicht

SOPUR ***EASY LIFE R®*** - der **preiswerte, leichtgewichtige und moderne Starrrahmen-Rollstuhl** mit einer breiten Palette an Optionen für den aktiven Nutzer

- **Modulares Rahmenkonzept (USP)**
- **Leichtgewichtig**
- **Robuste Qualität (langlebig)**
- **Performance**
- **Ästhetik/Design**
- **Anpassbarkeit & Optionen für aktive Nutzer**
- **Einfacher Transport**
- **Gleichteile (Easy Life Family)**

Modulares Rahmenkonzept

Das neue und moderne Rahmenkonzept des Easy Life R ermöglicht eine breite Auswahl an Vorderrahmen-Komponenten:

- Fixe Front (FF):
  75° / 85° / 85° mit Rahmenkröpfung
- Swing Away (SA):
  70° / 80° Fussstützen

sowie Gleichteile mit:

- Easy Life
- Neon / Xenon
- Easy 200/300

Modulares Rahmenkonzept - Fixe Front

SUNRISE MEDICAL.

- **3 Typen des Vorderrahmens**

A) 75° -> für Nutzer mit Einschränkungen im Kniegelenk. Gross gewachsene (Beinlänge).

B) 85° -> für verbesserte Sitzbalance, Reduktion von Spasmen, kurze und aktive Basis, vereinfachtes Heranfahren an Hindernisse und verbesserte Manövrierbarkeit

C) 85° mit 2 cm Einzug -> für vollständige Para-/Tetraplegiker (bessere Beinführung und aktiver Look)

- **4 Rahmenlängen**

Wachstumsoption für Jugendliche, einfacher Wiedereinsatz, für Nutzer mit Einschränkungen im Kniegelenk geeignet (z.B. Langer Rahmen)

1. Kurz: 36 – 40 cm
2. Mittel: 42 – 44 cm
3. Lang: 46 – 48 cm
4. Extra lang: 50 cm

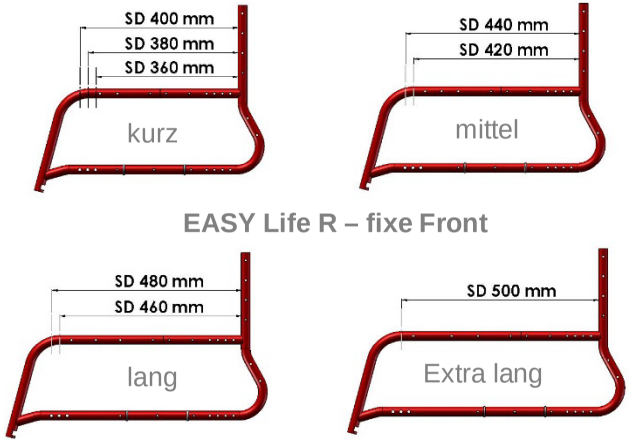

SOPUR.

Modulares Rahmenkonzept – Swing-Away

Der Easy Life R bietet eine Swing-Away-Version für Nutzer mit Restfunktionen im Beinbereich (z.B. inkomplette Para-/Tetraplegiker, Hemi-/MS-Patienten, …)

- **Swing-Away-Fussstützen**
  aus Aluminum -> hochwertige Lösung (Xenon Style)
  - **2 Winkel**
    A) 70° 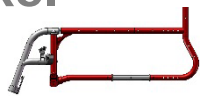 -> für Nutzer mit Einschränkungen im Kniegelenk oder für Nutzer, die eine stabilere Sitzposition benötigen

    B) 80° -> kürzere Rahmenversion, verbesserte Manövrierbarkeit, aktiver Look

- **3 Rahmenlängen**
  Wachstumsoption für Jugendliche, einfacher Wiedereinsatz, für Nutzer mit Einschränkungen im Kniegelenk geeignet (z.B. Langer Rahmen)

  1. Kurz: 36 – 40 cm
  2. Mittel: 42 – 44 cm
  3. Lang: 46 – 50 cm

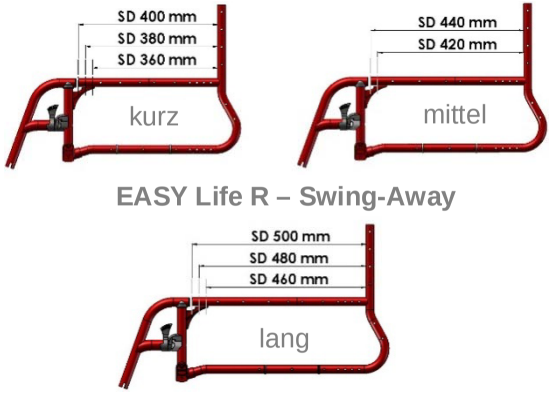

EASY Life R – Swing-Away

Modulares Rahmenkonzept – Beispiel Sitztiefenwachstum

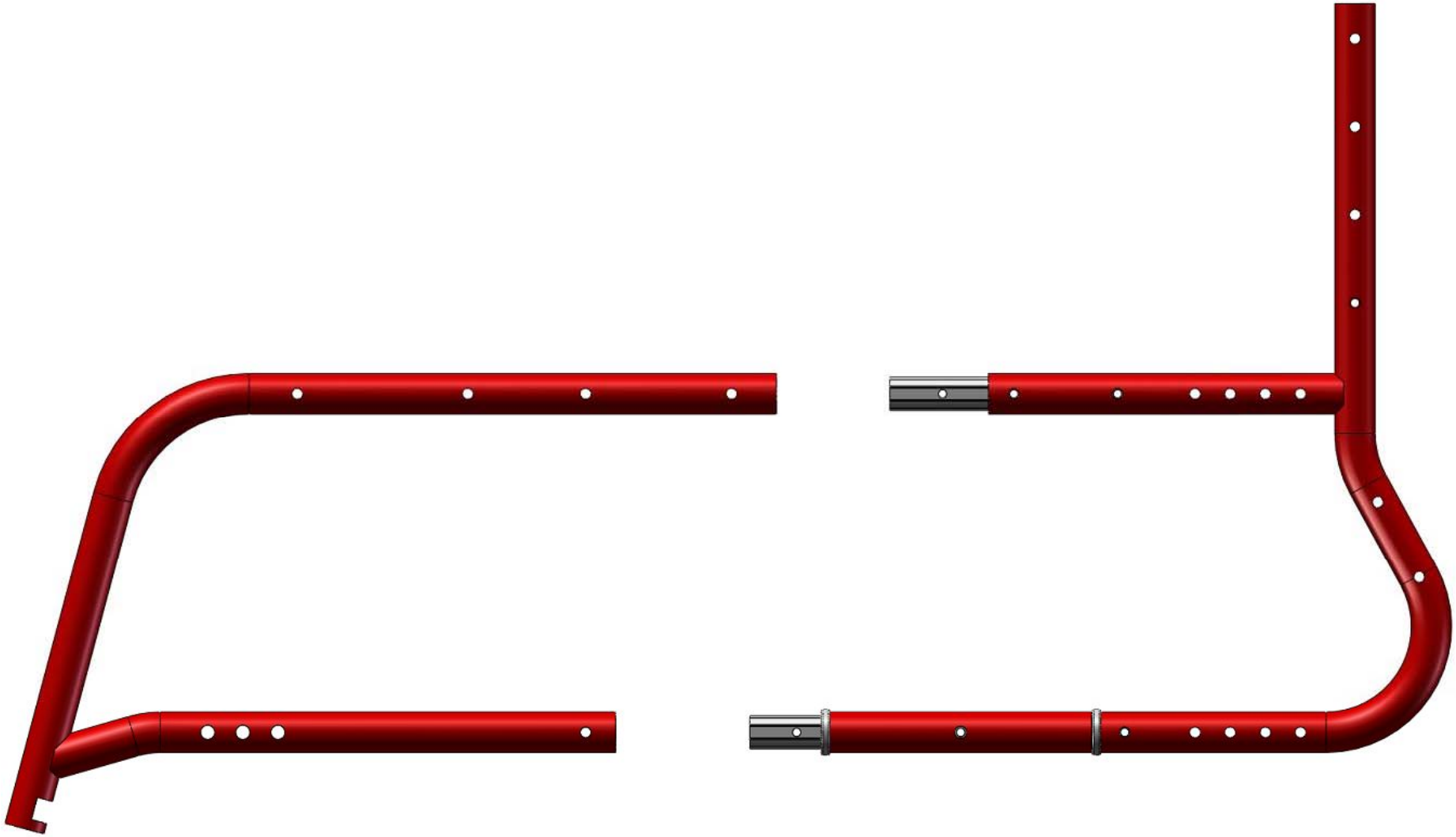

Easy Life R – Dauerhaft & Robust

Der Easy Life R wurde konzipiert, um Ihr Leben über viele Jahre hinweg zu vereinfachen

- 3 Querverstrebungen
- “Kasten-Rahmen”
- Crash getestet (Crash Test Option)

fest, dauerhaft & robust

Easy Life R – Ästhetik/Design

Modern, aktiv & formschönes Design:

- Stilvolles und modernes Rahmendesign
  speziell der 85° Vorderrahmen mit 2 cm Rahmenkröpfung gegen innen verleiht dem Rollstuhl einen aktiven, sportlichen und robusten Look.

- Aluminium Seitenteile und moderne Rückenbespannung

- 3 Querverstrebungen für eine klare und minimalistische Formsprache

- 10 Farboptionen sowie Style-Sets für eloxierte Anbauteile

Easy Life R – Ästhetik/Design

…viel Potential für Individualisierungen:

- 10 Farboptionen

(Optional können auch Gabel, Greifring & Nabe/ Felge der Rahmenfarbe angepasst werden)

- Eloxierte Style-Sets (Gabel und Radhalteplatte)
  - Schwarz
  - Orange
  - Silber

Easy Life R – Lenkradbefestigung

Fixer Vorderrahmen	Vorderrahmen mit SA Fussstützen
Auf das Rahmenrohr geklemmt und mit einem Bolzen gegen das Verdrehen gesichert -> Anpassen der idealen Lenkrad-ausrichtung	In den Vorderrahmenteil integriert -> Erhöhte Stabilität und Gewichtsreduktion
Positionierung soweit nach vorne wie möglich (bessere Gewichtsverteilung): -> verbesserte Frontstabilität verbesserte Fahr-Performance	
Grösserer Einstellbereich: kann auch umgekehrt montiert werden -> vergrösserter Einstellbereich verbesserte Manövrierbarkeit	

Easy Life R – Achsaufnahme

Der Easy Life R verfügt über dasselbe Achsaufnahmesystem wie der Easy Life:

- Sitzhöhenanpassung in 7 Positionen
  um den Rollstuhl optimal auf den Nutzer einzustellen (z.B. Sitzwinkel für stabile Sitzposition)

- Flexibler Achsabstand durch Distanzstücke
  um die Gesamtbreite so schmal wie möglich zu halten

- Radsturz von 0° - 4° über Distanzstücke anpassbar:
  verbesserte laterale Stabilität, Fingerschutz beim Durchfahren von engen Türen, sportlicher Look

- Schwerpunkteinstellung (4 Positionen)
  z.B. 8.3 cm für gute Fahr-Performance oder
  z.B. 2.3 cm für hohe Sicherheit & Stabilität

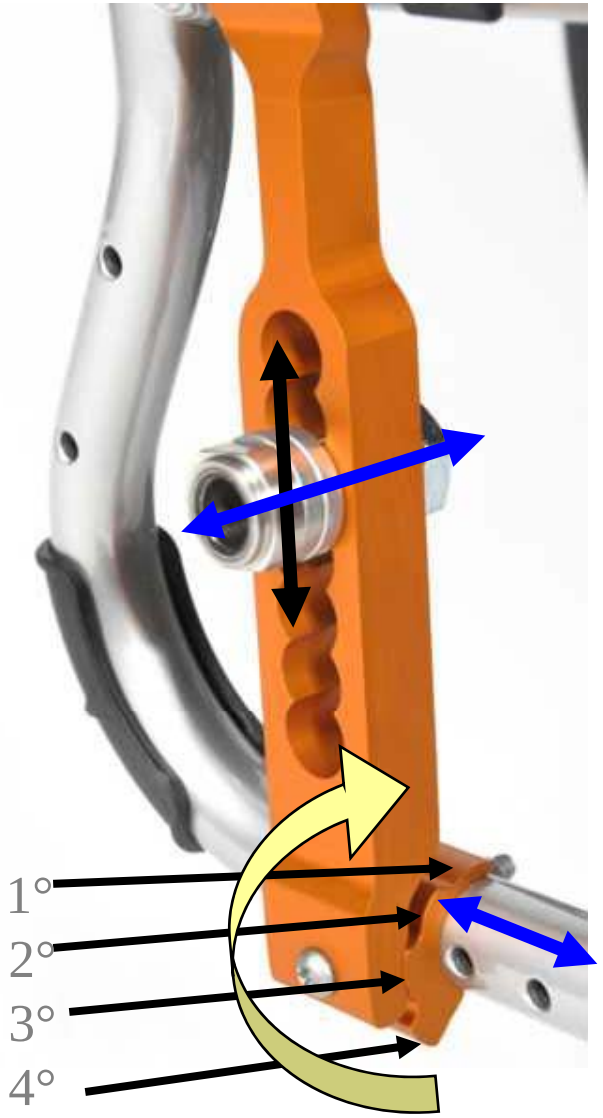

Easy Life R – Rücken winkelverstellbar

- 20° Rückenwinkelanpassung,
  -12° bis +8° in 4° Schritten
  entspricht diversen Nutzerbedürfnissen
  (z.B. Sitzbalance oder Komfort)

- Leichtgewichtig und einfach anpassbar
  lediglich eine Schraube lösen und umpositionieren
  -> einfache Handhabung

- Drehpunkt ~ 6 cm über dem Sitz
  damit kann eine physiologisch optimale
  Winkeleinstellung und ein schmales Faltmass
  erreicht werden

- Verriegelung im geklappten Zustand
  für einen einfachen Transport -> Rücken bleibt
  in geklappter Position

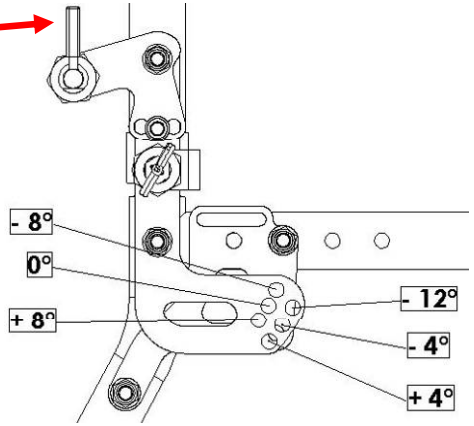

Easy Life R – Rückenbespannung

Die anpassbare Rückenbespannung entspricht derjenigen des Helium (mehrere Laschen und 3-teiliger Bezug). Für eine einfache Positionierung, währenddem der Nutzer im Rollstuhl sitzt.

Erhältlich in:

- Standardbespannung schwarz, Nylonmaterial
- Bespannung schwarz, atmungsaktiv

Beide Versionen verfügen über eine Rückentasche

Easy Life R – Sitzbespannung

Die Sitzbespannung ist

- anpassbar bzgl. Komfort (fest vs. weich)
- anpassbar in der Tiefe (36 - 50 cm)

für den einfachen Wiedereinsatz oder für ein problemloses Mitwachsen in Kombination mit einem langen Rahmen

Easy Life R – Sitzbreiten/-tiefen (SA/FF)

Sitzbreiten: 34 – 48 in 2 cm Schritten

Sitztiefen: 36 – 50 in 2 cm Schritten

Easy Life R – Crash Test Option

Befestigungspunkte

-> einfache Befestigung, wenn der Rollstuhl zum Transport von Personen im Fahrzeug verwendet wird

Hinweis: Der Rollstuhl kann nur dann zum Transport von Personen im Fahrzeug verwendet werden, wenn die Befestigungspunkte ordnungsgemäss angebracht wurden.

Easy Life – Family-Ansatz

Faltrahmen

Easy Life SA
70° / 80°

Easy Life FF
75° / 85° /
85° mit Rahmenkröpfung

Starrrahmen

Easy Life R SA
70° / 80°

Easy Life R FF
75° / 85° /
85° mit Rahmenkröpung

Komponenten / Optionen	Faltrahmen		Starrrahmen	
	Easy Life SA	Easy Life FF	Easy Life R SA	Easy Life R FF
Vorderrahmen 75°		•		•
Vorderrahmen 85°		•		•
Vorderrahmen 85° mit 2 cm Einzug		•		•
Vorderrahmen SwingAway Easy Life	•			
Vorderrahmen SwingAway Easy Life R			•	
Sitzbespannung Easy Life	•	•		
Sitzbespannung Easy Life R			•	•
Rückenbespannung anpassbar	•	•	•	•
Rückenbespannung anpassbar atmungsaktiv	•	•	•	•
Schiebegriffe	•	•	•	•
Fussstützen 70°	•		•	
Fussstützen 80°	•		•	
Fussstützen höhenverstellbar	•		•	
Fussauflagen	•	•	•	•
Seitenteile	•	•	•	•
Seitenteil höhenverstellbar mittels Werkzeug	•	•	•	•
Seitenteil höhenverstellbar Quickie Style	•	•	•	•
Desk Seitenteil	•	•		
Bremsen	•	•	•	•
Bremshebelverlängerung	•	•	•	•
Lenkräder	•	•	•	•
Gabel	•	•	•	•
Antriebsräder	•	•	•	•
Achsaufnahme	•	•	•	•
Speichenschutz	•	•	•	•
Ankippbügel	•	•	•	•
Sicherheitsrad	•	•	•	•

Easy Life – Neue Optionen – Zusammenfassung

Neue Optionen		
Breite Farbpalette		10 Farben (dito Easy Life R) statt 6 Marsrot ersetzt TuttiFrutti Orange
Rücken winkelverstellbar		Wird im Juni 2013 eingeführt -12° bis +12° (4° Schritte) statt -9° bis +9° (3° Schritte)
Vorderrahmen fix: 85° 85° mit 2 cm Einzug		Verbesserte Sitzbalance, Reduktion von Spasmen, kurze und aktive Basis, vereinfachtes Heranfahren an Hindernisse
Leichtbau Fussauflage durchgehend		Nur für Vorderrahmenteil fix (dito Xenon) Leichtgewichtig
Grössere Auswahl an vorderen Sitzhöhen		Vordere Sitzhöhe von 40 cm bis 52 cm anpassbar (inkl. Hemi-Versionen)
Seitenteil einfach abgestützt, mit Werkzeug einstellbar		Leichtgewichtig, modernes Design (dito Easy Life R)
Leichtgewicht-Sicherheitsrad		Äusserst leicht (nur als Paar erhältlich) (dito Easy Life R)
Faltfixation		Bereits eingeführt Automatisches Einrasten, einhändig durchführbar
Desk Seitenteil		Verbesserte Stabilität, reduziertes Spiel, bessere Starrheit Bessere Position der Polsterung (bereits eingeführt)
Fussstützen Aluminum (Xenon-Style)		Leichtgewichtig, robust und langlebig (bereits eingeführt)

Easy Life – Neue Optionen (Details)

- **Neue Farben**

Marsrot | Cyan-Metallic | Mattanthrazit | Dark Chocolate | Brillantlimone

Hinweis: Marsrot ersetzt TuttiFrutti Orange

- **Bestehende Farben beim Easy Life**

Brillantsilber | Mattrot | Mattmarine | Schwarz | Weiss (RAL 9010)

Easy Life & Easy Life R = identische Farbpalette

- **Rückenwinkel neu: -12° bis +12° (in 4° Schritten)**

  -> Erweiterter Einstellungsbereich (Version heute : -9° bis +9° in 3° Schritten)

  -> Neue Voreinstellungen möglich (aktuell nur +6° oder -6°)

Hinweis:
Die neue Version der Rückenwinkelanpassung wird den bestehenden winkelverstellbaren Rücken ersetzen.
Vorgesehene Einführung: ca. Juni 2013
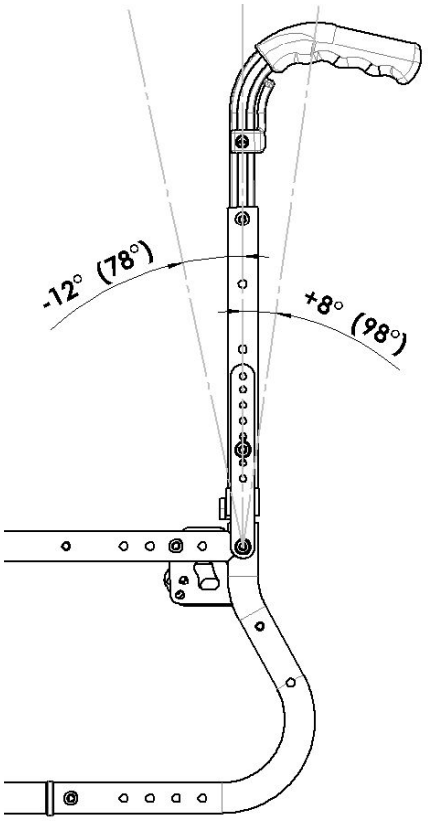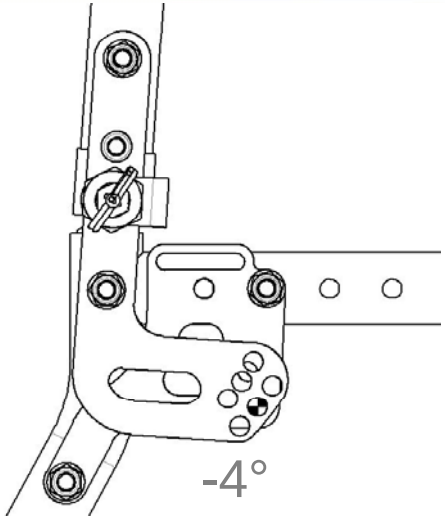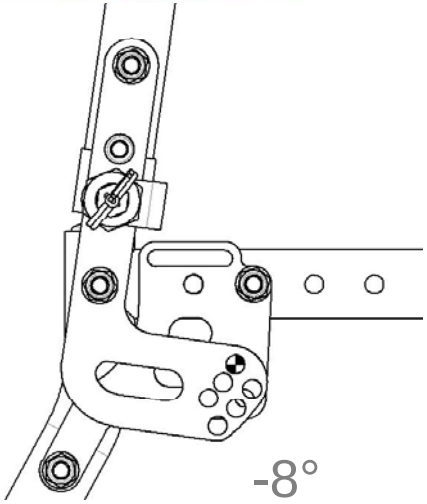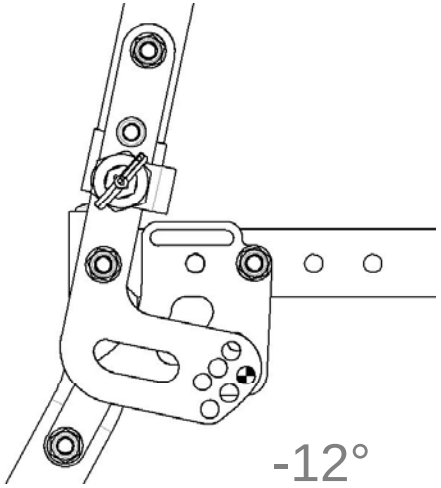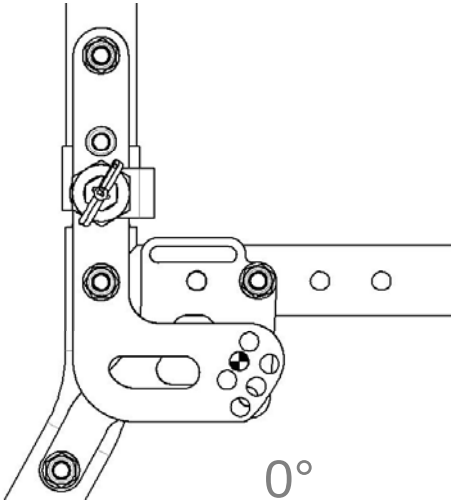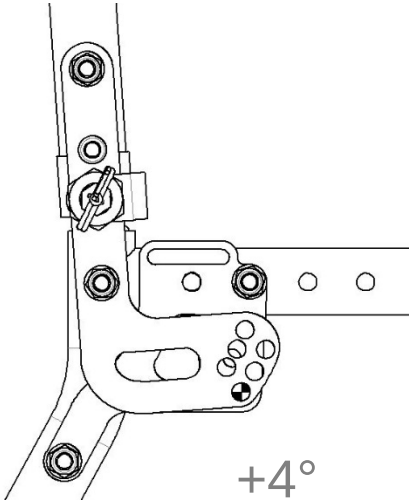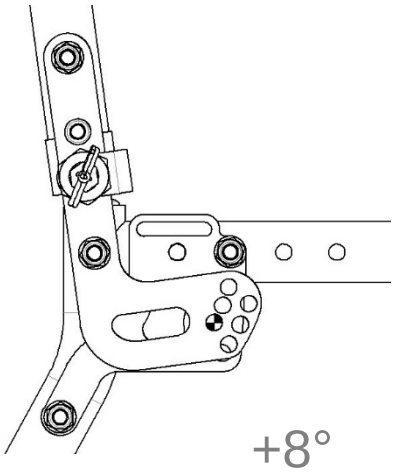
Easy Life R – Rückenwinkel anpassbar (Details)